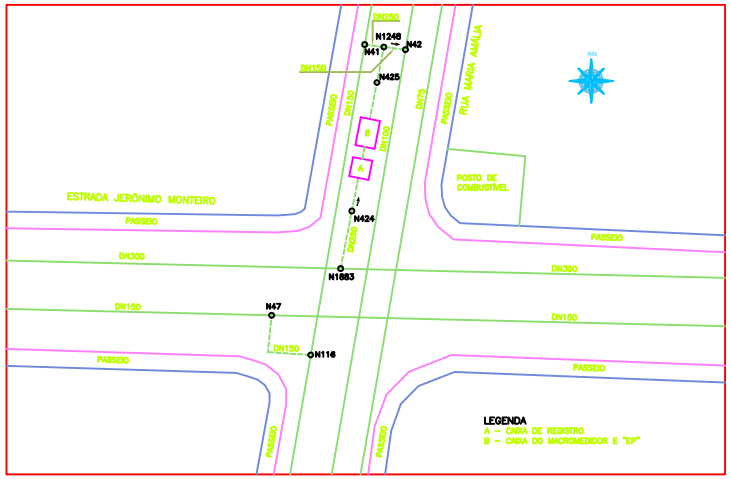

PLANTA DE SITUAÇÃO
ESC.:1:200

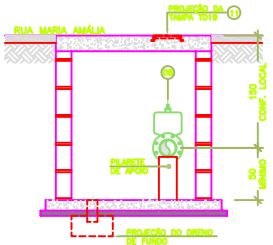

CORTE B–B
ESC.:1:25

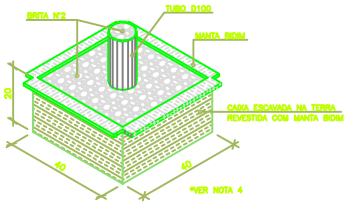

DETALHE DA CAIXA DE DRENAGEM
SEM ESCALA

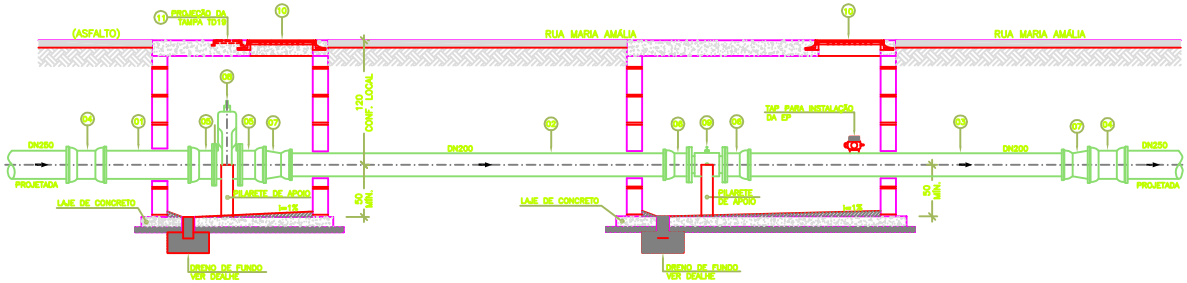

CORTE A–A
ESC.:1:25

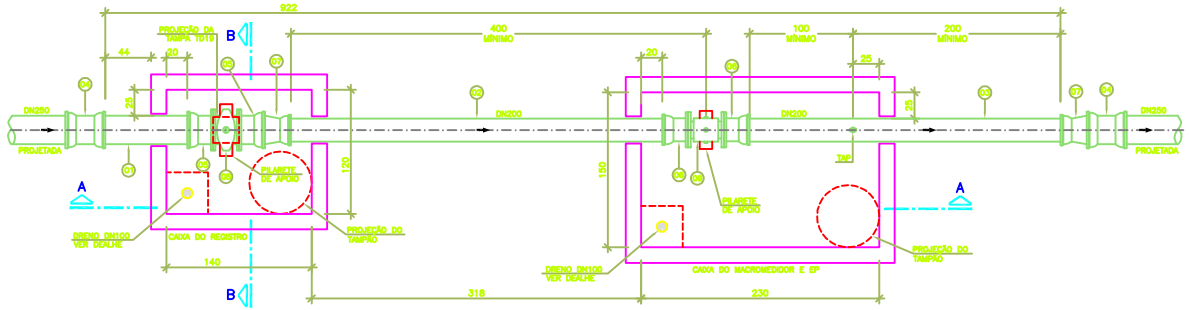

PLANTA BAIXA
ESC.:1:25

LEGENDA

EXISTENTE
PROJETADO

LISTA DE MATERIAIS

ITEM	DESCRIÇÃO	MATERIAL	DIÂMETRO	QUANTIDADE	UNIDADE
	TUBOS				
01	TUBO CILÍNDRICO L=1,00m	F*F*	250	1	PÇ
02	TUBO CILÍNDRICO L=3,80m	F*F*	200	1	PÇ
03	TUBO CILÍNDRICO L=3,20m	F*F*	200	1	PÇ
	CONEXÕES				
04	LUVA DE CORRER JE	F*F*	250	2	PÇ
05	EXTREMIDADE FLANGE BOLSA PN10 JE	F*F*	250	2	PÇ
06	EXTREMIDADE FLANGE BOLSA PN10 JE	F*F*	200	2	PÇ
07	REDUÇÃO PONTA BOLSA JE	F*F*	250X200	2	PÇ
	VÁLVULAS / REGISTROS				
08	REGISTRO FLANGEADO CORPO CURTO PN10 COM CUNHA DE BORRACHA	F*F*	250	1	PÇ
09	MACROMEDIDOR ELETROMAGNÉTICO FLANGEADO PN10	F*F*	200	1	PÇ
	ACESSÓRIOS				
10	TAMPÃO ARTICULADO	F*F*	600	2	PÇ
11	TAMPA TD19 PARA REGISTRO (MASSA≥19Kg)	F*F*	250X250	1	PÇ
	PPF PN10	AÇO CARB.	20x90	40	UN.
	ABF	BORRACHA	200	2	UN.
	ABF	BORRACHA	250	2	UN.
	AB JE	BORRACHA	200	4	UN.
	AB JE	BORRACHA	250	6	UN.

NOTA

1. DIMENSÕES EM CENTÍMETRO E DIÂMETROS EM MILÍMETRO, SALVO ONDE INDICADO.
2. PARA ÁREA DE INFLUÊNCIA DOS DISTRITOS PITOMÉTRICOS VER DESENHO Nº C–050–000–80–5–XX–0184.
3. NÃO DEVEM EXISTIR LIGAÇÕES PREDIAIS NO TRECHO COMPREENDIDO ENTRE A CAIXA DE REGISTRO E A PRIMEIRA CONEXÃO LOCALIZADA APÓS A CAIXA PARA INSTALAÇÃO DA ESTAÇÃO PITOMÉTRICA.
4. CASO A CAIXA SEJA IMPERMEABILIZADA INTERNAMENTE, NÃO UTILIZAR O DRENO.

ESTE DESENHO É PROPRIEDADE DA COMPANHIA ESPÍRITO SANTENSE DE SANEAMENTO – CESAN E NÃO PODE SER COPIADO SEM SUA AUTORIZAÇÃO.

NÚMEROS	TÍTULOS	Nº	LOCAL	DISCRIMINAÇÃO	DES.	DIV.	GER.	DATA
PRINCIPAIS DESENHOS DE REFERÊNCIA		REVISÃO						

CANCELA E SUBSTITUI O DESENHO NÚMERO:

CANCELADO E SUBSTITUÍDO PELO DESENHO NÚMERO:

CENTRO DE DOCUMENTAÇÃO
RECEBIDO: / /
Nº DOC.: ASS.:
APROVAÇÃO CESAN:
ASS.: MATR.:
UNID.: DATA: / /
ESTA APROVAÇÃO NÃO ISENTA A CONTRATADA DE SUAS RESPONSABILIDADES LEGAIS.

EMITENTE: GANEM Engenharia Ltda
PROJETADO: LÚCIA MESQUITA RAMOS
COORDENADOR: JULIO CESAR ALI GANEM
CREA: 013926/D REGIÃO: ES
CREA: 24918/D REGIÃO: MG
DESENHO: CÁSSIO LEANDRO
Nº DES. PROJETISTA:
DATA: 25 / 03 / 09
RESPONSÁVEL TÉCNICO: JULIO CESAR ALI GANEM
CREA: 24918/D REGIÃO: MG ART NR: DATA:

EMISSÃO CESAN	DATAS
PROJETADO:	
CREA:	
DESENHADO:	
VERIFICADO:	
DIVISÃO: DRP LUCIANA CALLEGARI BRAGER	
GERÊNCIA: DRP Nº DA GUARA DIVINO JUNIOR	

CESAN

MUNICÍPIO: VILA VELHA | DISTRITO: VILA VELHA | BAIRRO: DIVERSOS

EMPREENDIMENTO: SISTEMA DE ABASTECIMENTO DE ÁGUA DA GRANDE VITÓRIA

TÍTULO: ANÁLISE OPERACIONAL DO SISTEMA
SETOR GAROTO
REDE DE DISTRIBUIÇÃO DE ÁGUA – PROJETO HIDRÁULICO
MACROMEDIDOR DMC02 – PLANTAS, CORTES, DETALHES E LISTA DE MATERIAIS

ESCALA:	FOLHA:	Nº CESAN	REV:
INDICADA	01 / 01	A–050–000–80–5–XX–0787	00

A1